Cim 628

"FILTRASFERA" FULLFLÖDES KULVENTIL MED FILTER OCH BACKVENTILL - KLÄMRING

Denna produkt är tillverkad i enlighet med krav för kvalitetssäkring av ISO Standard 9001.
Alla produkter är testade enligt EN Standard 12266-1.
Den kan användas i en mängd olika system: värmesystem, kylsystem, dricksvatten, sanitet, pneumatiska system och generellt med alla icke frätande vätskor.

5 års garanti.

Den är tillverkad av en mässingslegering som uppfyller EN standarden 12165-CW617N-M.

Nominellt tryck: PN16
Drifttemperatur: -20 till 90°C

FLÖDE OCH TRYCKFALL

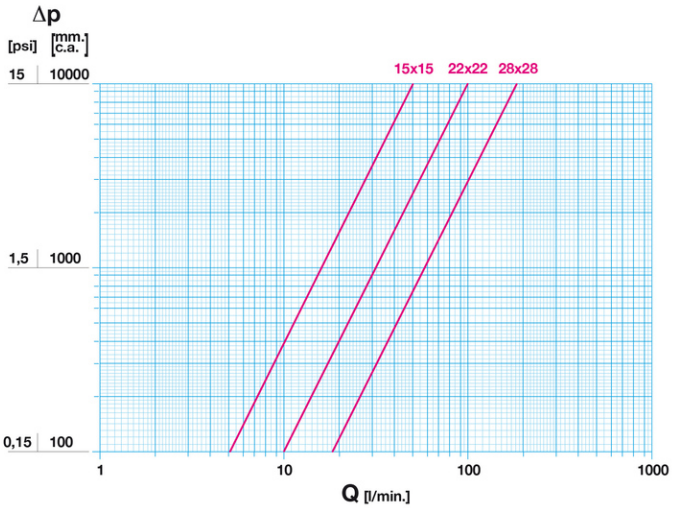

Not:
1 l/min = 0,06 m3/h
1 m3/h = 16,67 l/min
1 bar = 10.000 mm vp.
1 psi = 690 mm vp.

TRYCK TEMPERATUR DIAGRAM

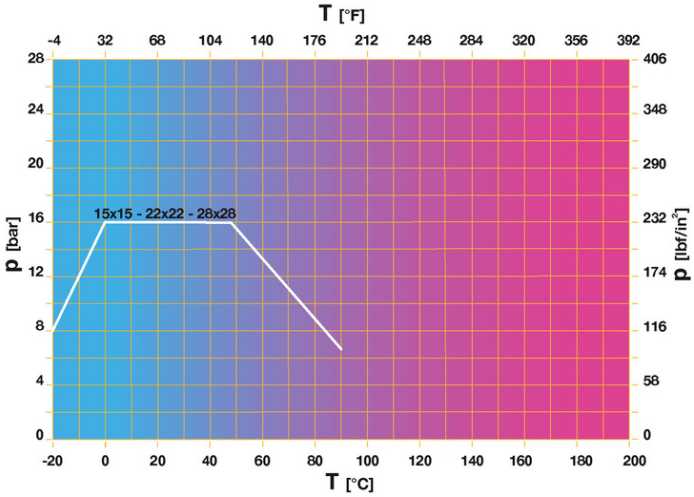

Not:
1 bar = 14,5 psi
1 bar = 14,5 lbf/in2
°C = 5/9 x (°F-32)
°F = 32 + (9/5 x °C)

cav. uff. GIACOMO CIMBERIO s.p.a.
Höjdrodergatan 15 – 212 39 MALMÖ - Sweden
tel.: +46 40 96 43 00 - fax: +46 40 29 45 00 - http://www.cimberio.se - e-mail: info@cimberio.se

Cim 628 - © Cav. Uff. Giacomo Cimberio S.p.A. - rev: 10/2014-09-09

TEKNISK RITNING

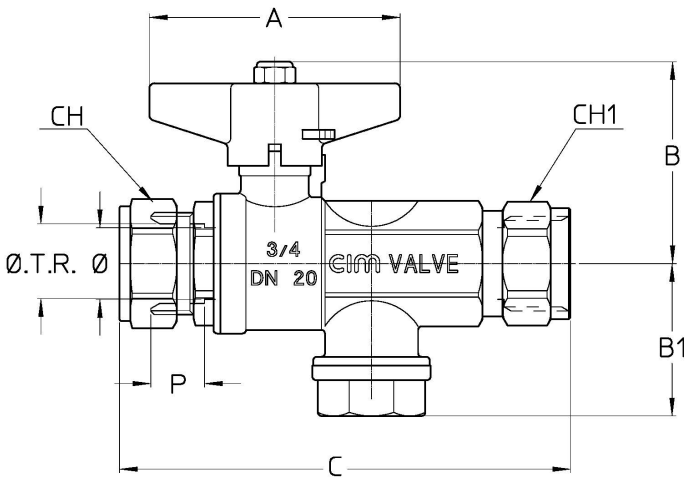

TRxTR	15x15	22x22	28x28
Ø mm	15	20	25
Grms.	**405**	**710**	**990**
A	50	70	70
B	52	56	60
B1	38,5	42,5	49,5
C	112	132	150
P	13	15	16
CH	24	32	39
CH1	24	32	39

Kompressionskoppling

TEKNISKA EGENSKAPER

KV CM CS MT			
TRxTR	15x15	22x22	28x28
Ø mm	15	20	25
KV	2	5	7
CM	3	5	6
CS	6	10	12
MT	10	24	24

KV = Kapacitet i m³/h vid tryckfall om 1 bar
CM = Vridmoment i Nm
CS = Inledande vridmoment i Nm
MT = Maximalt vridmoment för spindeln i Nm

VÅRA CERTIFIKAT

IMQ EAC

Cim 628 - © Cav. Uff. Giacomo Cimberio S.p.A. - rev: 10/2014-09-09

cav. uff. GIACOMO CIMBERIO s.p.a.
Höjdrodergatan 15 – 212 39 MALMÖ - Sweden
tel.: +46 40 96 43 00 - fax: +46 40 29 45 00 - http://www.cimberio.se - e-mail: info@cimberio.se